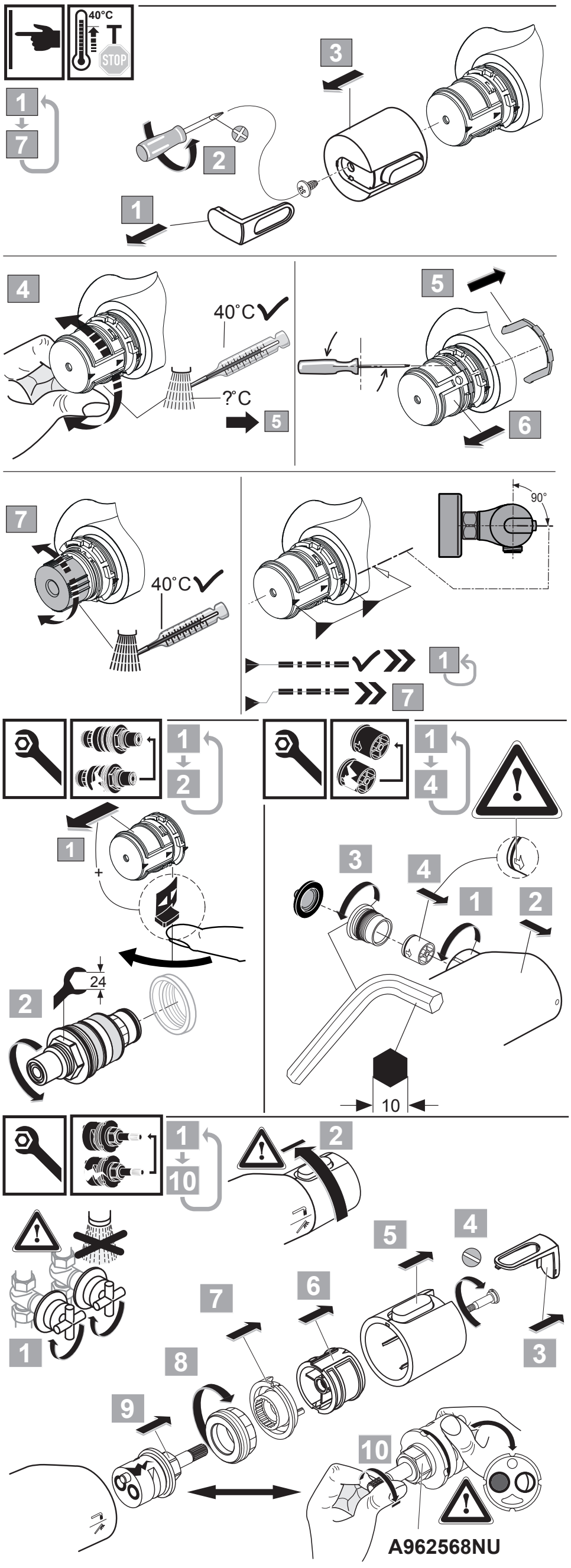

Spare Parts / Ersatzteile / Pièces de recharge / Pezzi di Ricambio / Piezas de requesto / Parte de reposição / Reserveonderdelen / Reservdelar / Reservedeler / Varaosat / Vraosat / Varahlutir / Ανταλλακτικά / Yedek Parçalar / Náhradní díly / Náhradné diely / Nadomestni deli / Резервни части / Запчасти / Części Zapasowe / Piese de schimb / Rendelhető alkatrészek / Запасні частини / Reservni delovi / Резервни делови / Резервни делови / Atsarginių dalių / Tellitavad varuosad / Rezervju daļu

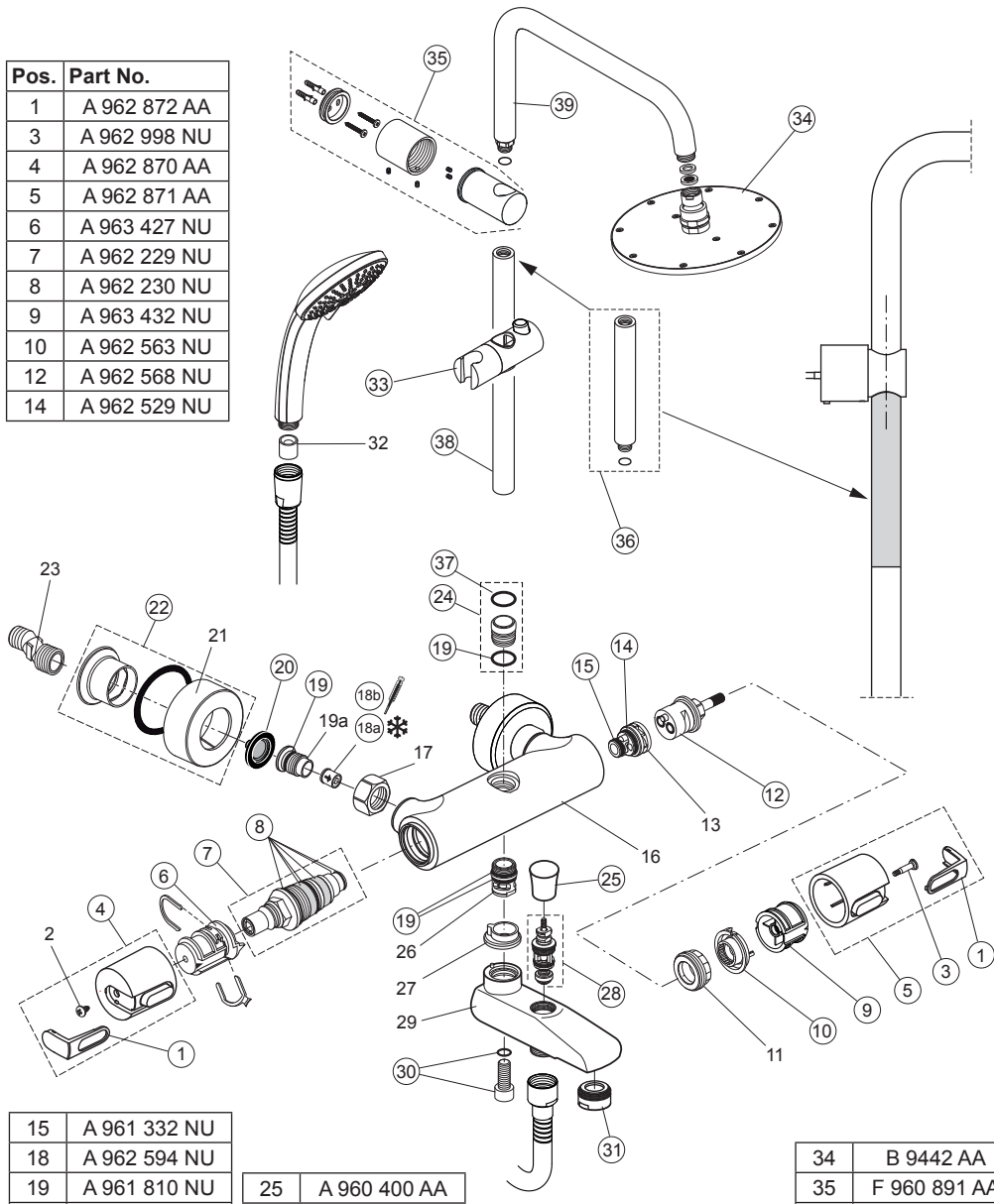

Pos.	Part No.
1	A 962 872 AA
3	A 962 998 NU
4	A 962 870 AA
5	A 962 871 AA
6	A 963 427 NU
7	A 962 229 NU
8	A 962 230 NU
9	A 963 432 NU
10	A 962 563 NU
12	A 962 568 NU
14	A 962 529 NU

15	A 961 332 NU
18	A 962 594 NU
19	A 961 810 NU
20	A 962 595 NU
21	B 960 242 AA
22	A 961 073 AA
24	A 861 471 NU

25	A 960 400 AA
28	A 860 780 AA
30	A 860 778 NU
31	A 860 874 AA
33	A 860 807 AA

34	B 9442 AA
35	F 960 891 AA
36	A 860 873 AA
37	A 860 933 NU
38	A 861 146 AA
39	F 961 146 AA

CERATHERM 100

A 5778 ..

1219 / A 866 489
Made in Germany

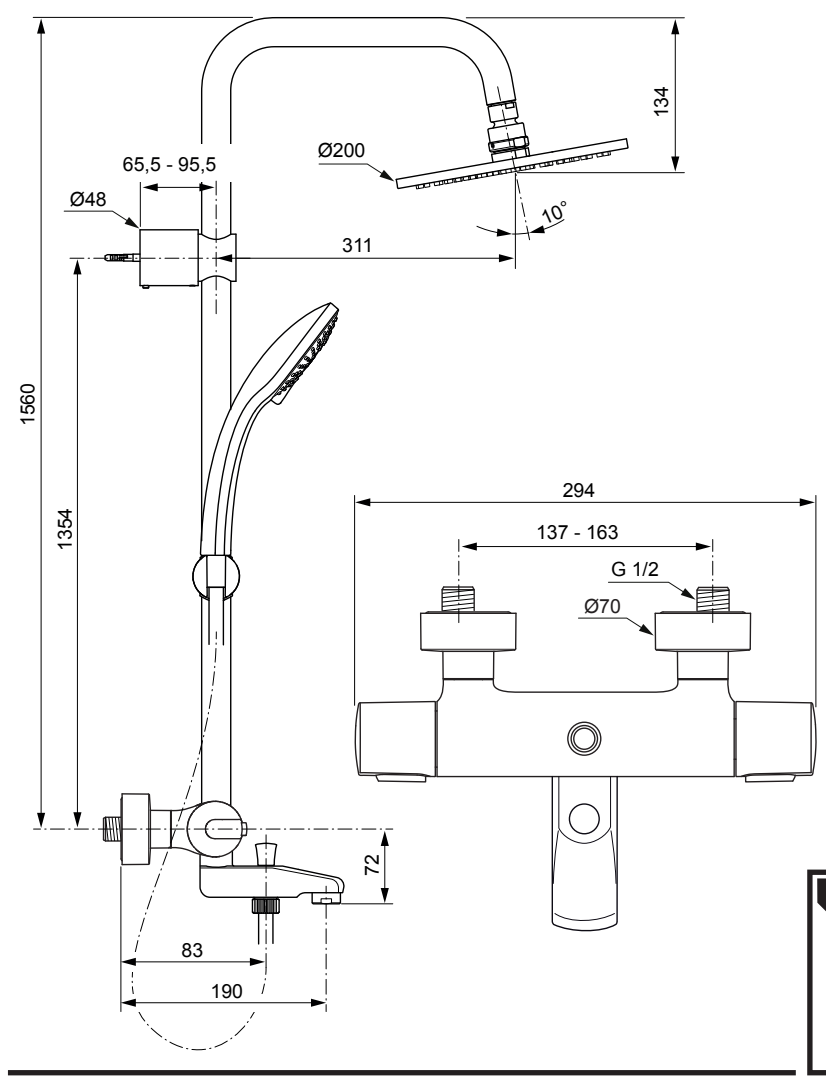

Ideal Standard International NV
Corporate Village - Gent Building
Da Vincilaan 2
1935 Zaventem
Belgium

www.idealstandardinternational.com

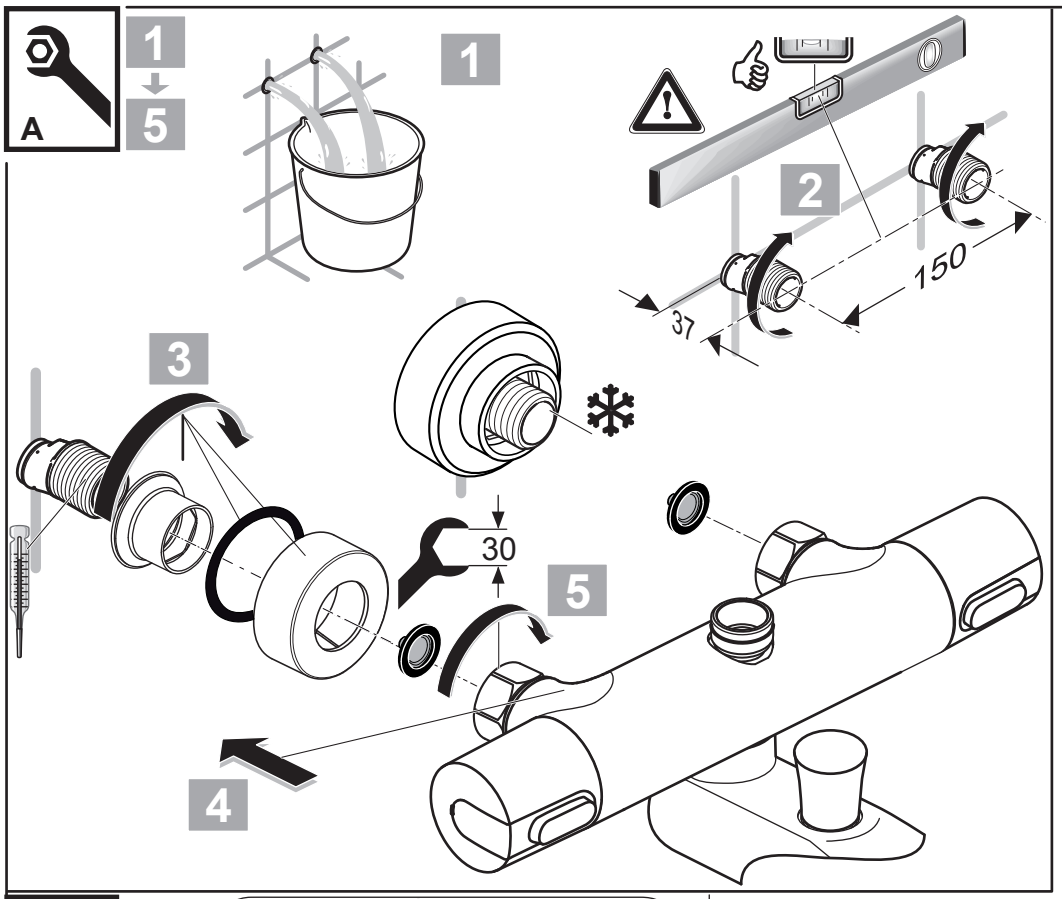
A
1
5
1
2
150
37
3
30
5
4

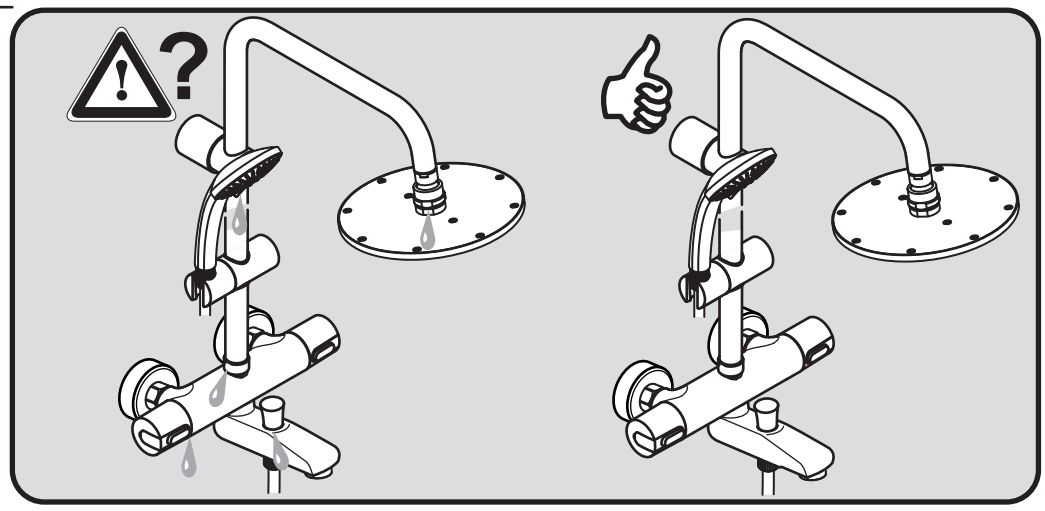

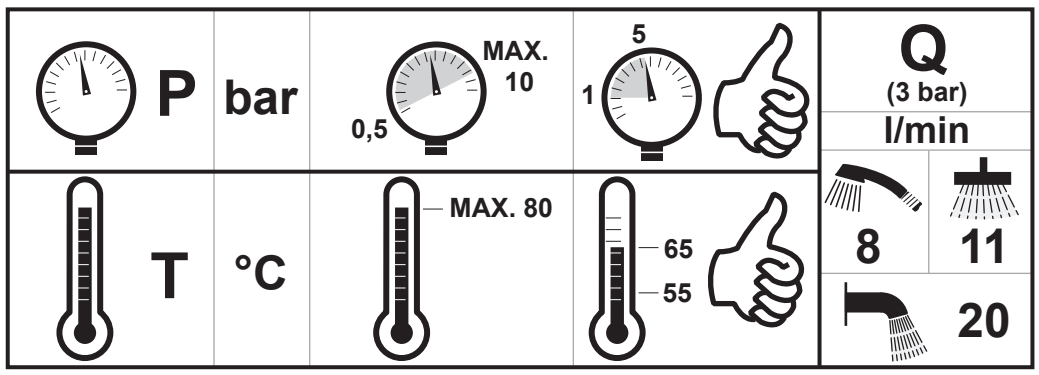
P
bar
0,5
MAX. 10
1
5
T
°C
MAX. 80
65
55
Q
(3 bar)
l/min
8
11
20

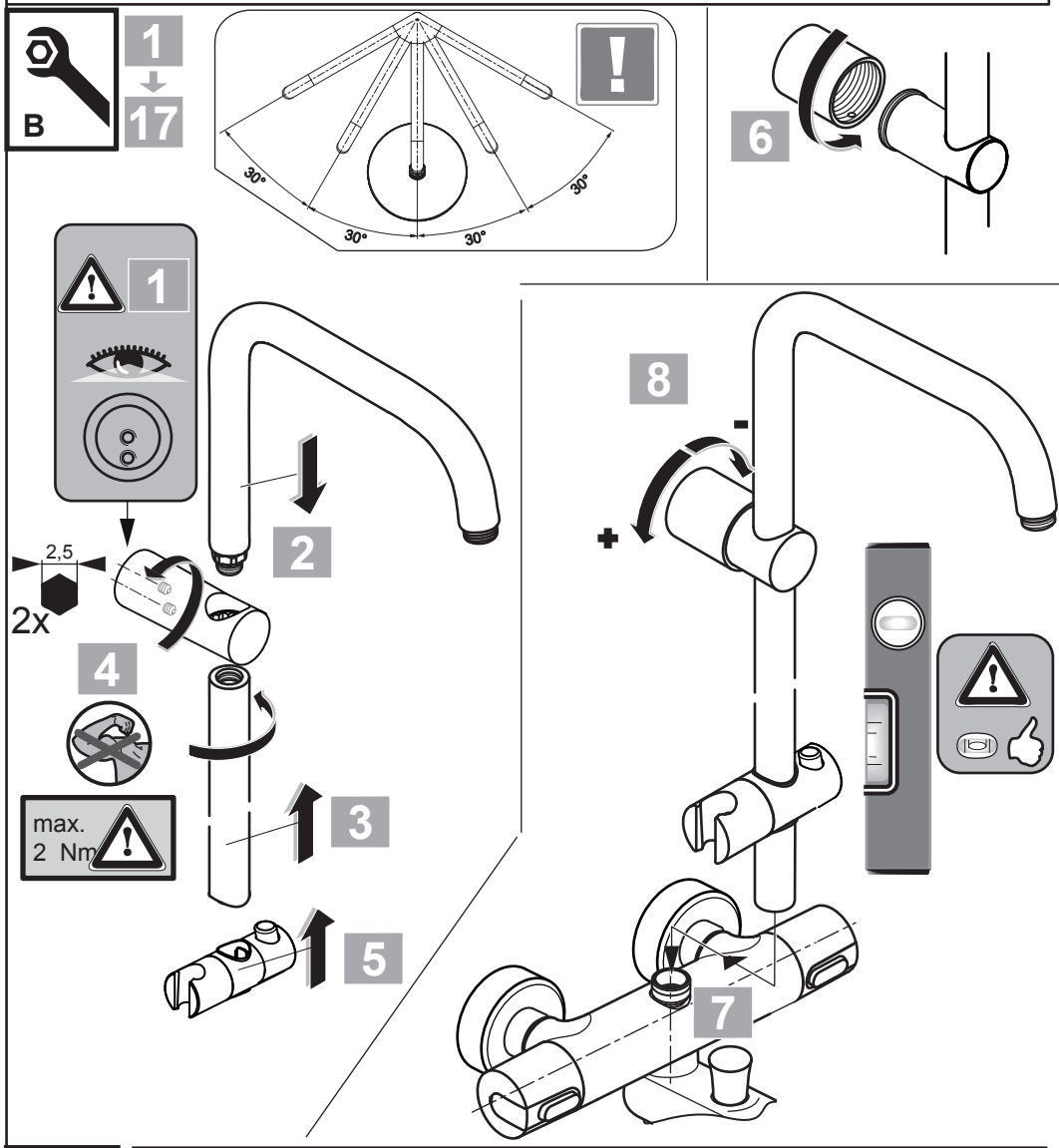
B
1
17
30°
30°
30°
30°
6
1
2
2,5
2x
4
max.
2 Nm
3
5
8
-
+
7

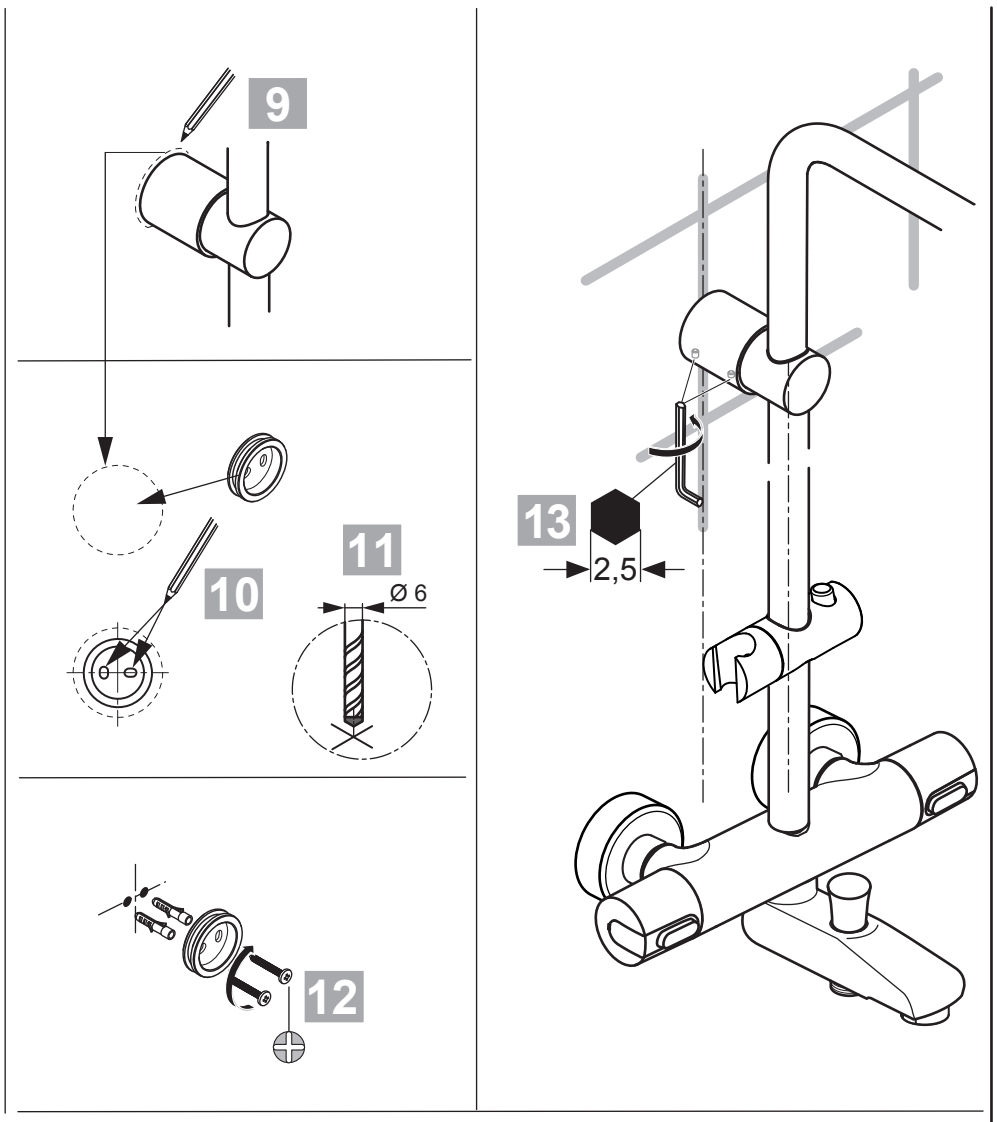
9
10
11
Ø 6
12
13
2,5

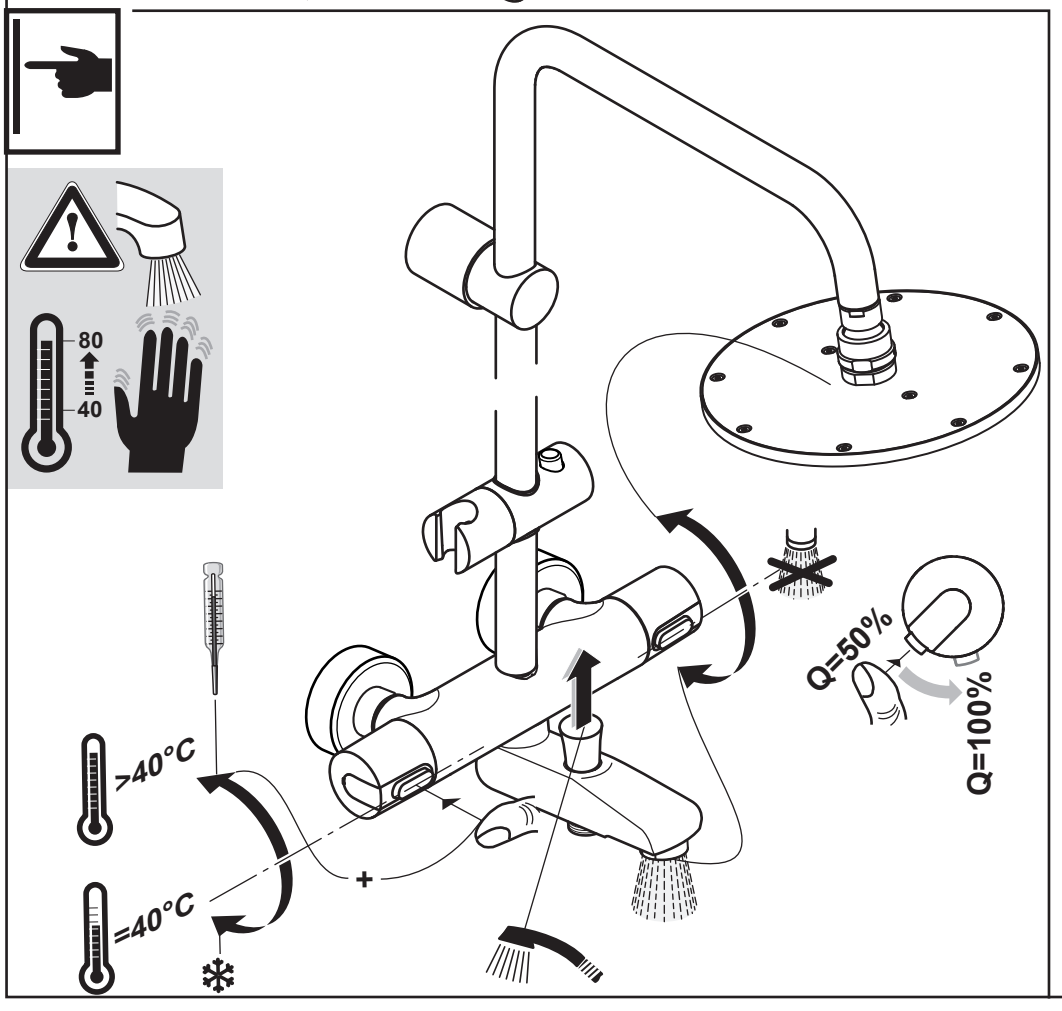
80
40
>40°C
=40°C
+
Q=50%
Q=100%

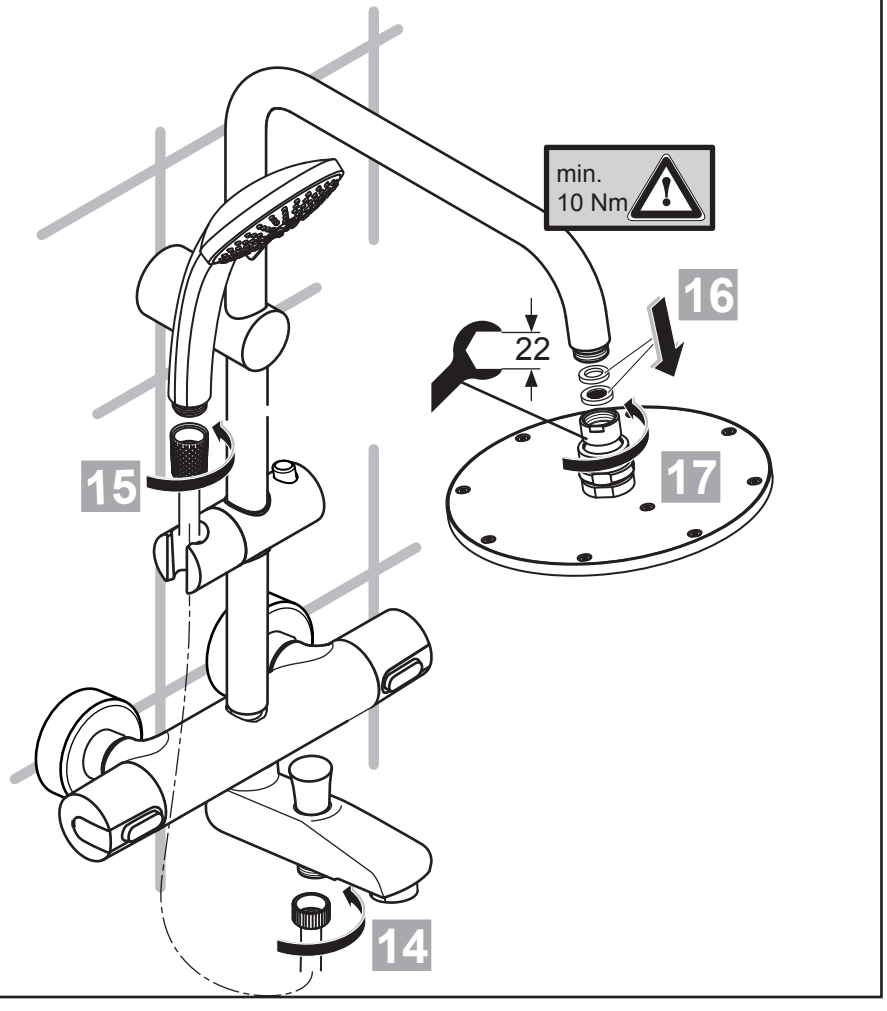
min.
10 Nm
16
22
15
17
14