Ideal Standard

Dusche

Ceratherm T50

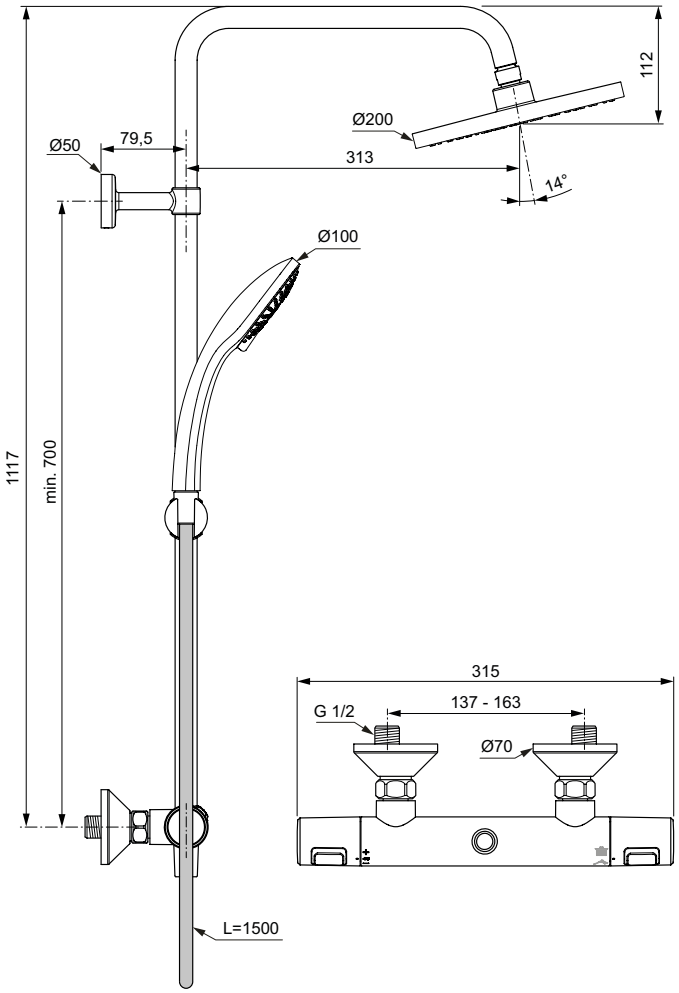

Artikel-Nr.: A7214AA

Brausethermostat Aufputz

Ceratherm T50 Brausethermostat Aufputz

Farbe: AA - Chrom

Technologie: Firmaflow Therm

Eigenschaften: .Heißwassertemperaturbegrenzer
.CoolBody
.Wassersparend
.Energiesparend
.Temperatursperre bei 40° C

Mehr Produktdetails:

Montage:	Wand, Aufputz
Funktionsweise:	Thermostatisch
Zulassungen:	DIN EN 200, DIN EN 1111, DIN 4109 Gruppe 1
Betriebsdruck (bar):	3
Durchfluß (L):	22
Gewicht (kg):	1,35
Material:	Messing
Höhe (mm):	70
Breite (mm):	325
Tiefe/Ausladung (mm):	99

Ideal Standard GmbH - Deutschland
Euskirchener Straße 80, 53121 Bonn, Deutschland - Tel: +49 (0)228 521 0
Email: idealstandard.de@idealstandard.com - Web: www.idealstandard.de