Armaturen

Ceralook

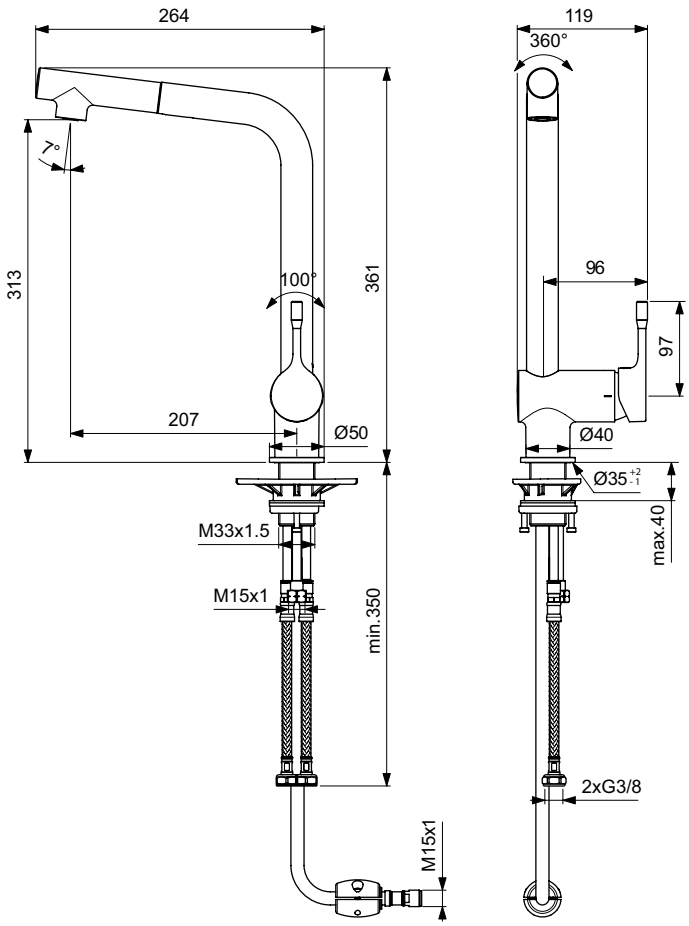

Artikel-Nr.: BC176AA

Küchenarmatur

Ceralook Küchenarmatur hoher Auslauf

Farbe: AA - Chrom

Technologie: Firmaflow

Eigenschaften: .Click-Technologie
.Heißwassertemperaturbegrenzer
.Herausziehbare Handbrause
.Schwenkbarer Auslauf
.Komfortable Höhe
.Verdeckter Strahlregler
.SmartShine Oberfläche
.Wassersparend
.Energiesparend

Mehr Produktdetails:

Type:	Küchenarmatur
Montage:	Standmontage
Funktionsweise:	Einhebel
Zulassungen:	DIN EN 817, DIN EN 200, DIN 4109 Gruppe 1
Betriebsdruck (bar):	3
Durchfluß (L):	9
Hahnlöcher:	1
Gewicht (kg):	1,94
Material:	Messing
Höhe (mm):	361
Breite (mm):	119
Tiefe/Ausladung (mm):	264

Ideal Standard GmbH - Deutschland
Euskirchener Straße 80, 53121 Bonn, Deutschland - Tel: +49 (0)228 521 0
Email: idealstandard.de@idealstandard.com - Web: www.idealstandard.de