Ideal Standard

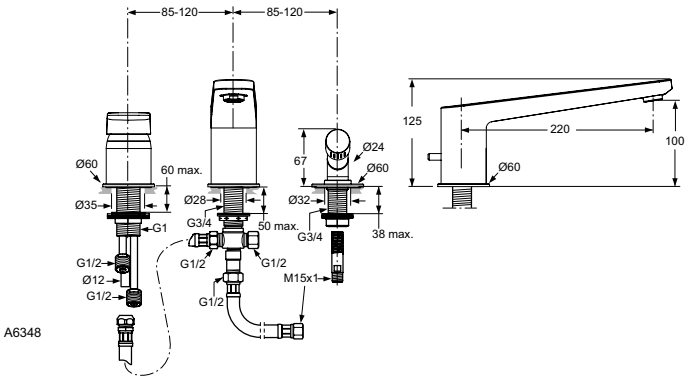

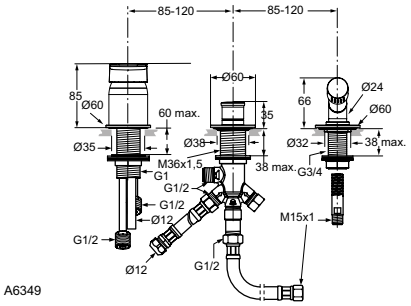

Artikel-Nr.: A6349AA

Badearmatur für Wannenrand

Tonic II Badearmatur für Wannenrand

Farbe: AA - Chrom

Eigenschaften: .Heißwassertemperaturbegrenzer
.SmartShine Oberfläche

Mehr Produktdetails:

Type:	Wannenrand
Montage:	Wannenrand
Funktionsweise:	Einhebel
Zulassungen:	DIN EN 817, DIN EN 200, DIN 4109 Gruppe 1
Betriebsdruck (bar):	3
Durchfluß (L):	8
Hahnlöcher:	3
Gewicht (kg):	3,00
Material:	Messing

Ideal Standard GmbH - Deutschland
Euskirchener Straße 80, 53121 Bonn, Deutschland - Tel: +49 (0)228 521 0
Email: idealstandard.de@idealstandard.com - Web: www.idealstandard.de